MTX-2 Set Up Sheet

MUGEN SEIKI

名前：	大阪　賢治
日付：	2000年12月23日
場所：	BOSSスピード

トラック	サイズ:	■大きい	□中間	□小さい
コンディション	トラクション	□高い	■中間	□低い
	路面:	■スムース	□バンピー	

フロント サスペンション

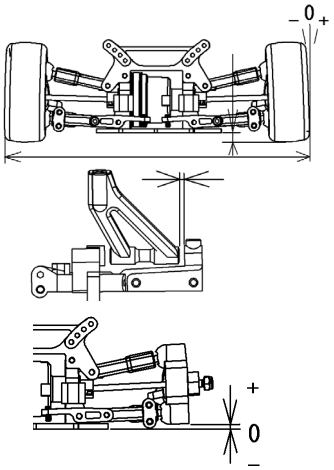

車幅	198	mm
車高	4	mm
キャンバー角	-1.5	°
キャスター角	4	mm
トー角	1.5アウト	°
リバウンド	2	mm

バンプストップ

■未使用　□使用 ＿＿＿ mm

フロント ダンパー

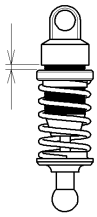

ピストン	1.1X1	
オイル	#	600
スプリング	ライトブルー	
テンション		mm

ダンパーポジション

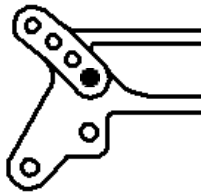

フロント デフオイル　# 10000

リヤ サスペンション

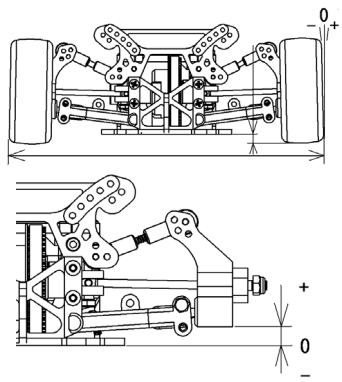

車幅	199	mm
車高	5	mm
キャンバー角	-3	°
トー角	2.5 IN	°
リバウンド	8	mm

バンプストップ

■未使用　□使用 ＿＿＿ mm

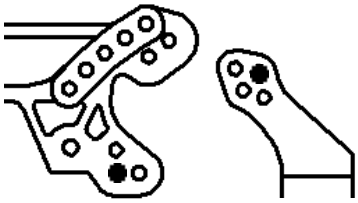

アッパーアームポジション

アンチロールバー

□未使用　■使用 2 mm

リヤ ダンパー

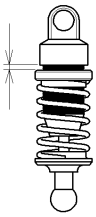

ピストン	1.1X2	
オイル	#	600
スプリング	ライトブルー	
テンション		mm

ダンパーポジション

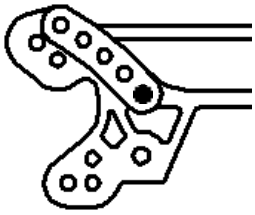

リヤ デフオイル　# 10000

クラッチ

□３Ｐ　クラッチシュー　■Black　□White

スプリング　シルバー

□Other　クラッチシュー

スプリング

クラッチベルクリアランス ＿＿＿ mm

スプリングAdjナットポジション ＿＿＿ mm

ギヤ比　1st 16/49　2nd 20/44

ブレーキパット　■Black　□Yellow

エンジン

タイプ	MT12	燃料	コスモ２０％
ガスケット	0.3 mm	マフラー	ガリョー
プラグ	C5Tf		

タイヤ＆ホイール

フロント	タイヤ	FVX-D (37)	リヤ	タイヤ	FVX-B (32)
	インナー			インナー	
	ホイール			ホイール	

ボディ＆ウイング

ボディ　ベクトラ　　ウイング

記録

レースタイム/ラップ

ベストラップ（1Lap）　18'5

注記： タイヤは、路面グリップに合わせて選択。

トラック情報：http://www.101racing.com/html/bossphot.html