MBX-4RR Set Up Sheet

Ver.0002

MUGEN SEIKI

名前: _____	トラック	サイズ:	□大きい	□中間	□小さい
日付: _____	コンディション	トラクション:	□高い	□中間	□低い
場所: _____		路面:	□スムース	□中間	□バンピー

フロント サスペンション

キャンバー角 _____ °

アッパーアームポジション _____ mm

トー角 _____ °

リバウンド _____ mm

バンプストップ
□未使用 □使用

アンチロールバー
□未使用 □使用 _____ mm

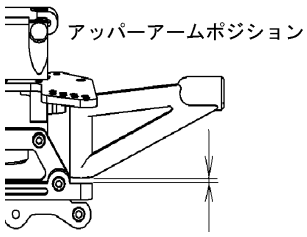

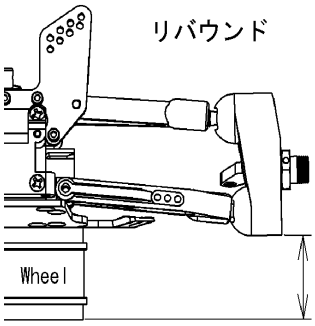

ダンパー

ピストン _____

オイル # _____

スプリング _____

スペーサー _____ mm

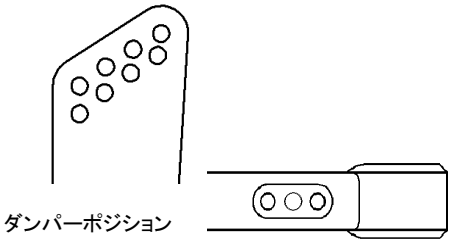

ステアリング アッカーマン

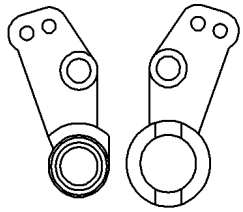

リヤ サスペンション

キャンバー角 _____ °

トー角 A _____ mm

B _____ mm

リバウンド _____ mm

バンプストップ
□未使用 □使用

アンチロールバー
□未使用 □使用 _____ mm

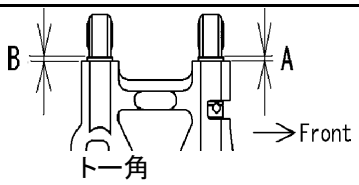

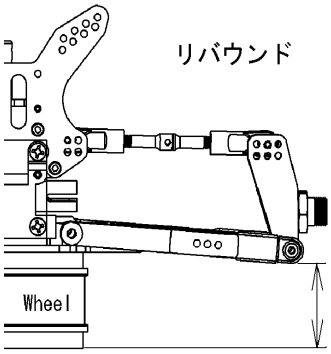

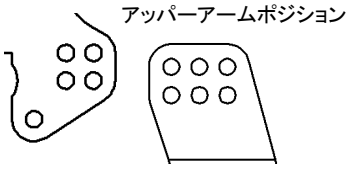

ダンパー

ピストン _____

オイル # _____

スプリング _____

スペーサー _____ mm

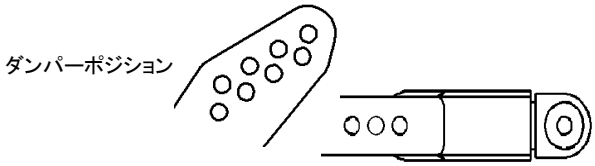

ウイング ポジション

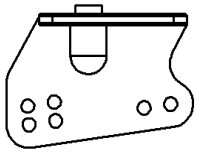

エンジン

タイプ _____

ガスケット _____ mm　マフラー _____

プラグ _____　燃料 _____

デフオイル

フロント # _____

センター # _____

リヤ # _____

タイヤ

フロント	リヤ
タイプ _____	タイプ _____
インナー _____	インナー _____

クラッチ

クラッチ シュー □Black □White

スプリング _____ mm

クラッチベル _____ T

記録

レースタイム/ラップ _____

ベストラップ(1Lap) _____

注記: