1/10th Scale Gas Powered 4WD Touring Car MTX-6 Parts List

1/10スケール4WDツーリングカー MTX-6 パーツリスト

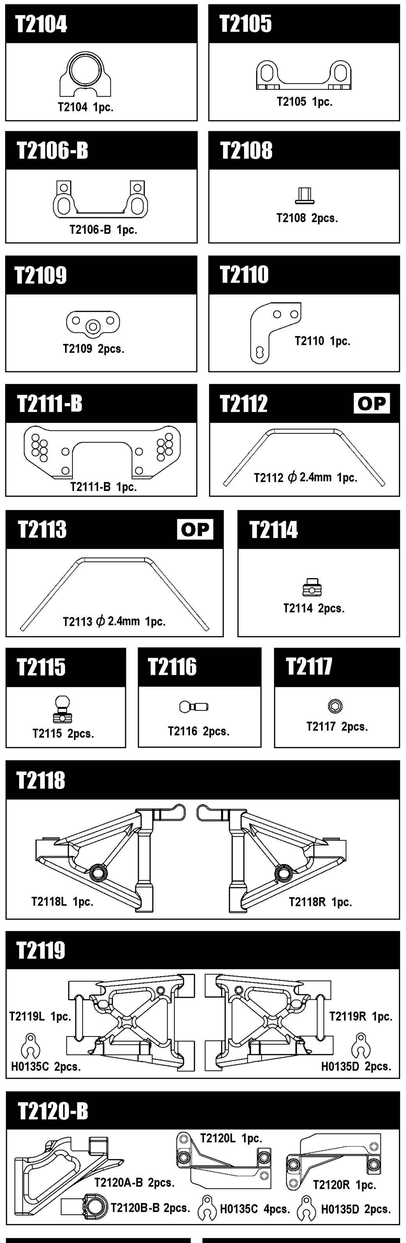

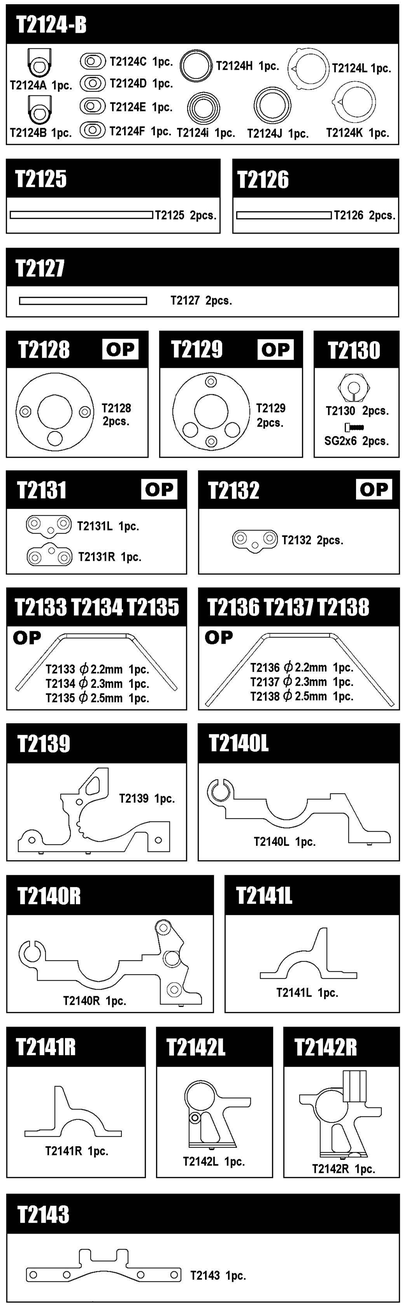

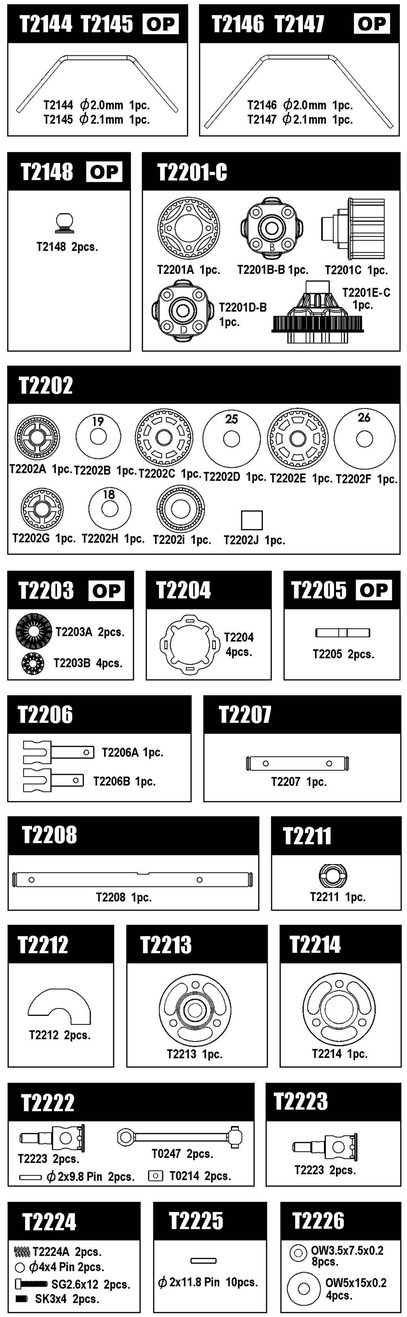

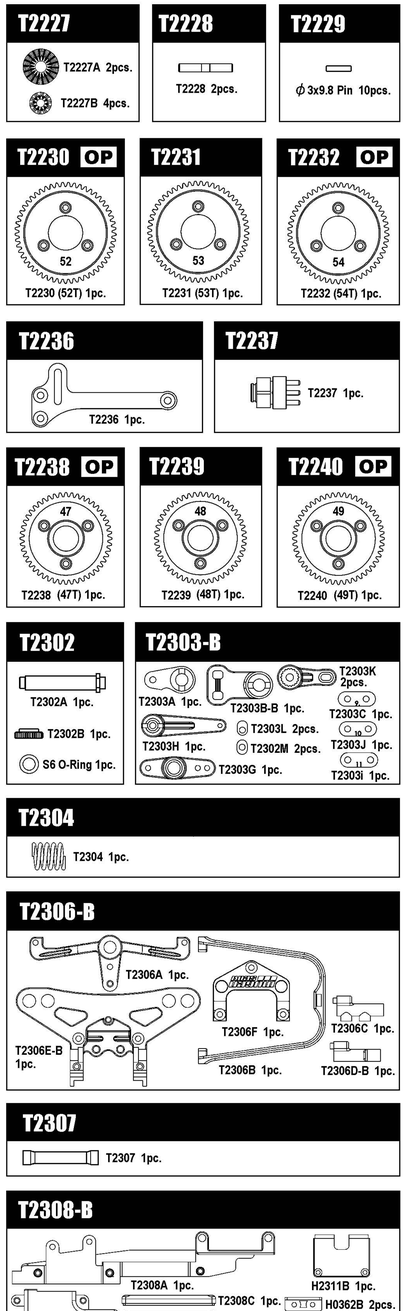

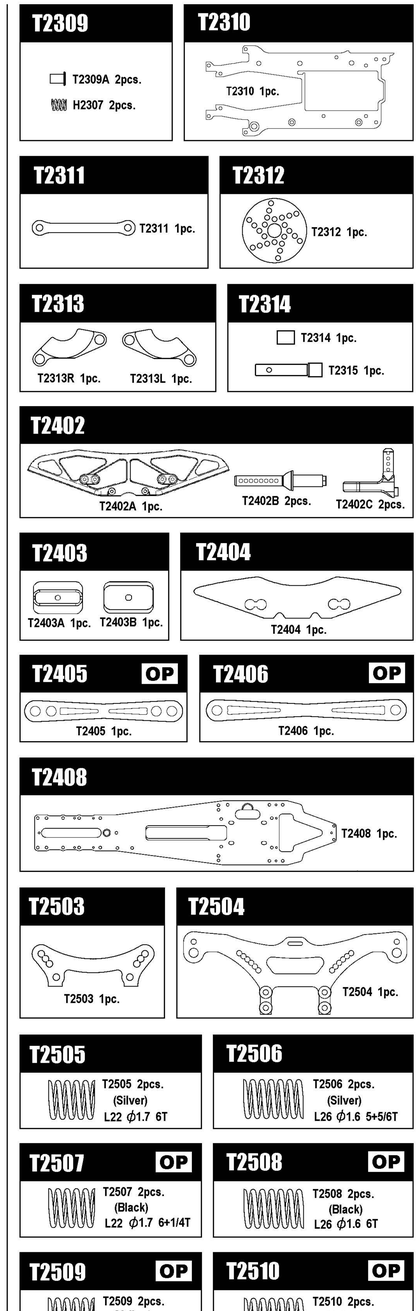

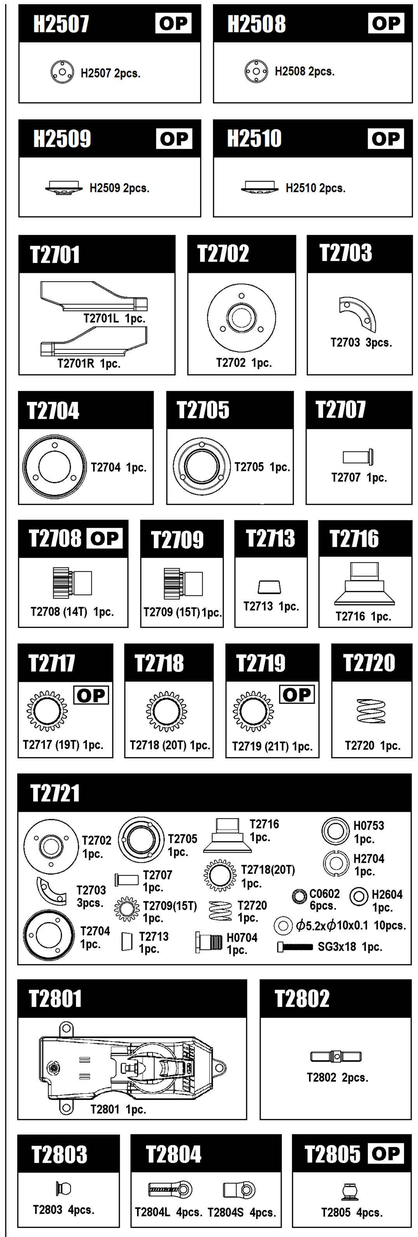

T2104	ミドルシャフトブラケット	¥1,300
T2105	リヤロワーアームマウントA	¥1,100
T2106-B	リヤロワーアームマウントB	¥1,050
T2108	フロントロワーアームホルダー	¥250
T2109	フロントアップライトアッパープレートA	¥900
T2110	フロントアップライトアーム	¥600
T2111-B	リヤアッパーアームマウントプレート	¥1,000
T2112	フロントアンチロールバー（φ2.4mm）OP	¥250
T2113	リヤアンチロールバー　（φ2.4mm）OP	¥250
T2114	アンチロールバーストッパー	¥550
T2115	アンチロールバーリンクボール	¥300
T2116	ピボットボール	¥250
T2117	アジャストナットS	¥380
T2118	フロントロワーアーム	¥500
T2119	リヤロワーアーム	¥500
T2120-B	フロントアッパーアームパーツ	¥600
T2121	フロントアップライト	¥350
T2122	リヤアップライト	¥350
T2124-B	ロワーアームマウント	¥550
T2125	フロントロワーサスシャフト	¥250
T2126	フロントアッパーサスシャフト	¥200
T2127	リヤロワーサスシャフト	¥250
T2128	フロントアップライトディスク	¥1,600
T2129	リヤアップライトディスク	¥1,600
T2130	アルミホイールハブ	¥800
T2131	フロントアップライトアッパープレートB	¥900
T2132	フロントアップライトアッパープレートC	¥900
T2133	フロントアンチロールバー（φ2.2mm）	¥250
T2134	フロントアンチロールバー（φ2.3mm）OP	¥250
T2135	フロントアンチロールバー（φ2.5mm）OP	¥250
T2136	リヤアンチロールバー　（φ2.2mm）	¥250
T2137	リヤアンチロールバー　（φ2.3mm）OP	¥250
T2138	リヤアンチロールバー　（φ2.5mm）OP	¥250
T2139	フロントバルクヘッド	¥3,100
T2140L	リヤバルクヘッドL	¥2,600
T2140R	リヤバルクヘッドR	¥3,250
T2141L	リヤアッパーバルクヘッドL	¥1,150
T2141R	リヤアッパーバルクヘッドR	¥1,150
T2142L	バルクヘッドギヤシャフトL	¥1,250
T2142R	バルクヘッドギヤシャフトR	¥1,500
T2143	バルクブレース	¥1,000
T2144	フロントアンチロールバー（φ2.0mm）OP	¥320
T2145	フロントアンチロールバー（φ2.1mm）OP	¥340
T2146	リヤアンチロールバー（φ2.0mm）OP	¥340
T2147	リヤアンチロールバー（φ2.1mm）OP	¥350
T2148	アルミピボットボール φ7	¥450
T2201-C	デファレンシャルパーツ	¥600
T2202	プーリーセット	¥550
T2203	デフギヤ	¥400
T2204	デフパッキン	¥300
T2205	デフクロスシャフト	¥380
T2206	デフカップジョイント	¥600
T2207	ミドルシャフト	¥350
T2208	2スピードシャフト	¥600
T2211	2スピードアダプター	¥400
T2212	2スピードクラッチシュー	¥450
T2213	1st. ギヤハウジング	¥1,500
T2214	2nd. ギヤハウジング	¥900
T2222	ユニバーサルジョイントセット	¥3,000
T2223	アクスルシャフト	¥1,350
T2224	2スピードギヤボックス用スプリングセット	¥450
T2225	φ2x11.8 ピン	¥250
T2226	デフギヤワッシャー	¥300
T2227	デフギヤ （スチール）	¥700
T2228	デフクロスシャフト （スチール）	¥250
T2229	φ3x9.8 ピン	¥200
T2230	1st. スパーギヤ　52T OP	¥350
T2231	1st. スパーギヤ　53T	¥350
T2232	1st. スパーギヤ　54T OP	¥350
T2236	ベルトテンショナー	¥1,200
T2237	プーリーアダプター	¥700
T2238	2nd. スパーギヤ　47T OP	¥400
T2239	2nd. スパーギヤ　48T	¥400
T2240	2nd. スパーギヤ　49T OP	¥400
T2302	サーボセイバーシャフト	¥500
T2303-B	サーボセイバーパーツ	¥650
T2304	サーボセイバースプリング	¥150
T2306-B	サーボセイバーアッパーマウント/ARBマウント	¥650
T2307	サーボセイバーアッパーマウントポスト	¥200
T2308-B	RCモジュール	¥750
T2309	ブレーキパッドシャフト	¥350
T2310	ラジオプレート	¥5,400
T2311	ラジオブレース	¥700
T2312	ブレーキディスク	¥1,300
T2313	ブレーキパッド	¥1,600
T2314	ブレーキカム＆ピストン	¥500
T2402	フロントバンパー	¥600
T2403	スライディングウエイトパーツ	¥1,500
T2404	フォームバンパー	¥300
T2405	フロントボディブレース	¥1,100
T2406	リヤボディブレース	¥1,200
T2408	シャーシ	¥7,700
T2503	フロントショックタワー	¥1,050
T2504	リヤショックタワー	¥2,900
T2505	フロントショックスプリング（シルバー）	¥720
T2506	リヤショックスプリング　（シルバー）	¥720
T2507	フロントショックスプリング（ブラック）OP	¥750
T2508	リヤショックスプリング　（ブラック）OP	¥750
T2509	フロントショックスプリング（イエロー）OP	¥750
T2510	リヤショックスプリング　（イエロー）OP	¥750
H2507	ダンパーピストン（3H）	¥400
H2508	ダンパーピストン（4H）	¥420
H2509	アルミフロントスプリングシート	¥1,000
H2510	アルミリヤスプリングシート	¥950
T2701	エンジンマウント	¥1,700
T2702	フライホイール	¥1,000
T2703	セントリフューガルシュー	¥600
T2704	プレッシャープレート	¥800
T2705	クラッチシュー	¥550
T2707	スラストベアリングストッパー	¥200
T2708	1st. ピニオンギヤ 14T OP	¥900
T2709	1st. ピニオンギヤ 15T	¥900
T2713	テーパーコーン	¥200
T2716	クラッチベル	¥1,200
T2717	2nd. ピニオンギヤ 19T OP	¥900
T2718	2nd. ピニオンギヤ 20T	¥900
T2719	2nd. ピニオンギヤ 21T OP	¥900
T2720	クラッチスプリング	¥600
T2721	クラッチセット	¥8,500
T2801	フューエルタンク	¥1,500
T2802	ターンバックル M4	¥500
T2803	ユニボール 1	¥650
T2804	ボールリンク L/S	¥400
T2805	アルミピボットボール φ6	¥750

1/10th Scale Gas Powered 4WD Touring Car MTX-6 Parts List

1/10スケール4WDツーリングカー MTX-6 パーツリスト

T2806 OP
SiG3x5T 3pcs.
SiG3x6T 24pcs.
SiG3x8T 12pcs.
SiG3x10 18pcs.
SiG3x12T 14pcs.
SiG3x16 1pc.
SJG3x6T 35pcs.
SJG3x8 17pcs.
SJG3x10T 12pcs.
SJG3x12T 2pcs.
SJG4x8T 1pc.

T2901
T0904 1pc.
C0901A 1pc.
OW5x10x1 1pc.

H2115
H2115 1pc.

H2604
H2604 (5x10) (H.D.THRUST B.B.)

H2704
H2704 1pc.

H2802
H2802 3pcs.
P3 O-Ring 3pcs.

H2804-B
H2804 1pc.
D0802A 1pc.
E0828B 3pcs.
C0802B 1pc.
C0802i 1pc.
C0802G 2pcs.
E0828A 1pc.
H2805A 1pc.
H2805B 1pc.

E2808
E2808 (150mm) 4pcs.

H2810
16x3 (Si) 4pcs.

E2817
P2 O-Ring 10pcs.

D0105R
D0105R 2pcs.

H0144
H0144 8pcs.
H0254 2pcs.

H0145
H0145 2pcs.

H0180
H0180 2pcs.

H0181A-G OP
0.5mm 8pcs.

H0181B-G
1mm 8pcs.

H0181C-G
2mm 8pcs.

H0181D-G
3mm 8pcs.

H0187 OP
H0187 2pcs.

H0187/2 OP
H0187 6pcs.

T0214
T0214 2pcs.
SK3X2.6 2pcs.

T0215
φ2x9.8 Pin 8pcs.

T0247
T0247 2pcs.

E0257
S5 O-Ring (Si) White 10pcs.

T2806	チタンスクリューセット	¥8,600
T2901	マフラースティ	¥550
H2115	リヤロワーダンパースティ	¥600
H2604	H.D.スラストベアリング (5x10)	¥800
H2704	アルミクラッチスプリング ADJ.ナット	¥550
H2802	燃料タンクマウント	¥500
H2804-B	リンケージパーツ	¥800
E2808	アンテナパイプ(150mm)	¥250
H2810	フューエルタンクキャップ O-リング(Si)	¥210
E2817	P2 O-リング	¥200
D0105R	キングピン	¥450
H0144	キングピンボールカップ	¥350
H0145	アジャストナット	¥300
H0180	リヤアップライトボール	¥300
H0181A-G	3mmスペーサー (0.5mm)	¥430
H0181B-G	3mmスペーサー (1.0mm)	¥430
H0181C-G	3mmスペーサー (2.0mm)	¥440
H0181D-G	3mmスペーサー (3.0mm)	¥460
H0187	チタンキングピンボール (2pcs.)	¥2,400
H0187/2	チタンキングピンボール (6pcs.)	¥6,200
T0214	ユニバーサル用ジョイントシャフト	¥300
T0215	ジョイントピン (φ2x9.8)	¥200
T0247	フロントドライブシャフト(ユニバ用)	¥1,600
E0257	S5 O-リング (シリコン)	¥300

T0265 OP
T0265 1pc.

T0266 OP
T0266 1pc.

T0267 OP
T0267 1pc.

T0268
T0268 1pc.

T0269
T0269 1pc.

T0270
T0270 1pc.

H0293
H0293 1pc.
H0294 1pc.

E0322
E0322 1pc.

H0368
H0368 10pcs.

D0506
D0506 2pcs.
SN2.6 2pcs.
OW2.6x6x0.5 2pcs.

D0508
D0508 8pcs.

D0509
D0509A 8pcs.
C0509C 4pcs.
P3 O-Ring(Si) 8pcs.

H0510
D0510F 2pcs.
D0510R 2pcs.

H0513
D0513 2pcs.
S12 O-Ring 2pcs.

H0554
H0554 2pcs.

H0558 OP
H0558 2pcs. (Black)

H0559 OP
H0559 2pcs. (White)

H0562
H0562 2pcs.

H0563
H0563 2pcs.

H0570
H0562 2pcs.
H0563 2pcs.
H0554 2pcs.
D0506 2pcs.
D0508 2pcs.
D0510F 2pcs.
D0510R 2pcs.
D0513 2pcs.
H0555A 4pcs.
H0555B 4pcs.
H0555C 2pcs.
H0555D 2pcs.
H0555E 2pcs.
H0867 4pcs.
D0509A 4pcs.
P3 O-Ring(Si) 4pcs.
OW2.6x6x0.5 2pcs.
H0858 2pcs.
SN2.6 2pcs. (Nylon Lock Nut)
S12 O-Ring 2pcs.

T0265	フロントベルト (ウレタン)	¥550
T0266	リヤベルト (ウレタン)	¥600
T0267	サイドベルト (ウレタン)	¥600
T0268	フロントベルト (ラバー)	¥550
T0269	リヤベルト (ラバー)	¥600
T0270	サイドベルト (ラバー)	¥600
H0293	ベルトテンショナーシャフト	¥350
E0322	ラジオボックスグロメット	¥150
H0368	グロメット	¥150
D0506	ダンパーシャフト	¥600
D0508	ダイヤフラム	¥350
D0509	O-リングセット	¥800
H0510	ダンパーピストン	¥800
H0513	スプリングアジャスター	¥900
H0554	ダンパーキャップ	¥300
H0558	ダンパーピストン(φ1.2mm)	¥400
H0559	ダンパーピストン(φ1.3mm)	¥400
H0562	ダンパーケース	¥1,600
H0563	オイルシールキャップ	¥300
H0570	ダンパーセット	¥3,800

H0571
H0555A 4pcs.
H0555B 4pcs.
H0555C 2pcs.
H0555D 2pcs.
H0555E 2pcs.

C0602/2
C0602(5x8) 10pcs.

D0602
D0602(6x13) 2pcs.

H0603
H0603(5x10) 2pcs. FLANGE BEARING

K0603
K0603(10x15) 2pcs.

K0603/1
K0603(10x15) 10pcs.

C0605
C0605 2pcs. (6x10x3)

H0704
H0704 1pc.

H0753
H0753 1pc.

H0767 OP
H0767 1pc.

T0801
T0801 2pcs.

T0804 OP
T0804 2pcs.

H0855
C0111C 10pcs.

H0857
H0857 2pcs.

H0858
H0858 10pcs.

H0864-B
H0864-B 1pc.

H0867
H0867 4pcs. (Silver)

T0904
T0904 1pc.

H1006 OP
H1006A 2pcs.
H1006B 2pcs. (WHITE)

H1006/1 OP
H1006C 2pcs.
H1006D 2pcs. (BLACK)

T1004

T1005

H0571	ダンパーパーツ	¥500
C0602/2	ベアリング(5x8) 10pcs.	¥1,000
D0602	ベアリング(6x13) 2pcs.	¥600
H0603	ベルトテンショナー用フランジベアリング	¥800
K0603	ベアリング(10x15) 2pcs.	¥900
K0603/1	ベアリング(10x15) 10pcs.	¥1,650
C0605	ベアリング(6x10) 2pcs.	¥700
H0704	エンジンナット	¥600
H0753	スプリングカップ	¥300
H0767	クラッチスプリング (スーパーハード)	¥300
T0801	ステアリングロッド	¥500
T0804	チタンステアリングロッド	¥1,000
H0855	ボールリンク φ6mm	¥300
H0857	ターンバックルロッド (22mm)	¥700
H0858	ボールリンク φ6mm (S)	¥400
H0864-B	燃料タンクキャップ	¥400
H0867	ピボットボール	¥500
T0904	マフラー用ワイヤー	¥200
H1006	リヤスポイラーADJ.スクリュー(ホワイト)	¥450
H1006/1	リヤスポイラーADJ.スクリュー(ブラック)	¥450
T1004	MTX-6 取扱説明書	¥800
T1005	MTX-6 デカール	¥450

B0115
B0115 1pc.

B0115B
B0115B 1pc.

B0208
B0208 1pc.

B0236
1pc.

B0244
1pc.

B0244/1
1set

B0301
B0301 1pc.

B0303
B0303 1pc.

B0316 ~

B0329
B0329 1pc.

B0330
B0330 1pc.

B0339
B0339 1pc.

B0340
B0340 1pc.

B0341 ~

B0406
B0406 2pcs.

B0407
B0407 15pcs.

B0413
B0413 Gray

B0422
B0422 8pcs.

B0429
B0429 1pc.
B0430F 1pc.
B0430S 1pc.
B0430K 1pc.
B0430J 1pc.
B0430H 1pc.

B0430
B0430F 1pc.
B0430J 1pc.
B0430S 1pc.
B0430H 1pc.
B0430K 1pc.

B0432
B0432 5pcs.

B0509
B0509 1pc.

B0510
B0510 1pc.

B0514
B0514 1pc.

B0519 ~
1pc.

B0519/1 ~
1pc.

B0529

B0530
B0530 1pc.

B0531
B0531 1pc.

B0533
B0533 1pc.

B0535 ~
1pc.

B0538

B0539
B0539 2pcs.

B0540
B0540 1pc.

B0541
B0541 1set
B0541D 1pc.
RW-14 1pc.

B0541 D
B0541D 1pc.

B0542
B0542B 1pc.
SiG3x6 1pc.
B0542A 1pc.
B0512B 1pc.
SK4x5 1pc.

B0543
0.3mm~0.8mm

B0546
B0546 1pc.

OTHER PARTS

B0115	燃料ポンプ 500ml	¥1,000
B0115-B	スペア燃料ポンプ 500ml	¥500
B0208	ポケットブースター用充電アダプター	¥1,000
B0236	プロスターターR 3	¥12,000
B0244	ポケットブースター	¥1,700
B0244/1	ポケットブースター (バッテリー付)	¥2,200
B0301	ロックファームリキッド	¥1,000
B0303	エンジンメンテナンスオイル	¥500
B0316	スーパーシリコン #400	¥500
B0317	デフ用スーパーシリコン #10000	¥600
B0318	デフ用スーパーシリコン #30000	¥600
B0319	デフ用スーパーシリコン #50000	¥600
B0320	デフ用スーパーシリコン #100000	¥800
B0325	スーパーシリコン #500	¥600
B0326	スーパーシリコン #600	¥600
B0327	スーパーシリコン #700	¥600
B0328	スーパーシリコン #800	¥600
B0329	エアーフィルターオイル	¥800
B0330	スーパージョイントグリス	¥600
B0332	スーパーシリコン #450	¥600
B0333	スーパーシリコン #550	¥600
B0337	デフ用スーパーシリコン #15000	¥650
B0338	デフ用スーパーシリコン #20000	¥650
B0339	プレミアムグリス	¥1,200
B0340	スーパーワンウェイグリス	¥700
B0341	デフ用スーパーシリコン #60000	¥900
B0343	デフ用スーパーシリコン #80000	¥900
B0345	デフ用スーパーシリコン #200000	¥1,000
B0347	デフ用スーパーシリコン #300000	¥1,000
B0348	スーパーシリコン #650	¥650
B0349	デフ用スーパーシリコン #1000000	¥1,100
B0351	デフ用スーパーシリコン #500000	¥1,100
B0406	両面テープ	¥200
B0407	皿ワッシャー 3mm	¥500
B0413	カラーシリコンパイプ グレー	¥500
B0422	ボディピン S	¥100
B0429	アルミサーボホーンセット	¥1,000
B0430	サーボホーンパーツ	¥200
B0432	アンテナキャップ (5pcs.)	¥200
B0509	セッティングドライバー	¥300
B0510	キャンバーゲージ	¥980
B0514	クラッチスプリングアジャストツール	¥1,800
B0520	(+) #1 スクリュードライバー	¥1,500
B0520/1	(+) #1 スクリュードライバーチップ	¥850
B0522	(−) 0.5 スクリュードライバー	¥1,500
B0522/1	(−) 0.5 スクリュードライバーチップ	¥1,100
B0523	1.5mm Hex. レンチ	¥1,300
B0523/1	1.5mm Hex. レンチチップ	¥600
B0524	2.0mm Hex. レンチ	¥1,300
B0524/1	2.0mm Hex. レンチチップ	¥600
B0525	2.5mm Hex. レンチ	¥1,300
B0525/1	2.5mm Hex. レンチチップ	¥600
B0526	3.0mm Hex. レンチ	¥1,300
B0526/1	3.0mm Hex. レンチチップ	¥750
B0527	2.0mm Ball-Hex. レンチ	¥1,300
B0527/1	2.0mm Ball-Hex. レンチチップ	¥800
B0528	2.5mm Ball-Hex. レンチ	¥1,300
B0528/1	2.5mm Ball-Hex. レンチチップ	¥800
B0529	プロスペックツールセット	¥14,000
B0530	2.0mm Hex レンチチップ(電動ドライバー用)	¥800
B0531	2.5mm Hex レンチチップ(電動ドライバー用)	¥850
B0533	カーブシザー	¥700
B0535	ボックスレンチ 5.5mm	¥1,300
B0536	ボックスレンチ 7.0mm	¥1,400
B0537	ボックスレンチ 5.0mm	¥1,300
B0538	プロスペックHexレンチセット	¥7,400
B0539	ハイトゲージスペーサー	¥1,800
B0540	ハイトゲージ	¥2,000
B0541	ピンリプレイスメントツール	¥4,200
B0541D	ピンリプレイスメントツール用スペアーチップ	¥600
B0542	ピニオンギヤツール MTX	¥2,800
B0543	シックネスゲージ(クラッチ用)	¥2,300
B0546	ライドハイトゲージ R	¥5,000

B06401	SJA 2x6 F/H スクリュー	¥200
B06402	SJA 2x16 F/H スクリュー	¥200
B06403	SJA2x10 F/H スクリュー	¥200
B0649	SJA2.6x6 F/H スクリュー	¥100
B0660	SG3x10キャップスクリュー	¥150
B0665	SG2.6x12 キャップスクリュー	¥200
B06602	SG2x6 キャップスクリュー	¥250
B06603	SG2.5x6 キャップスクリュー	¥300
B06605	SG3x18キャップスクリュー	¥200
B0670	SK3x3 セットスクリュー	¥150
B06701	SK3x4 セットスクリュー	¥150
B0671	SK3x5 セットスクリュー	¥150
B0673	SK3x8 セットスクリュー	¥150
B0674	SK3x2.6 セットスクリュー (6pcs.)	¥200
B0675	SK3x16 セットスクリュー	¥150
B0681	SK4x5 セットスクリュー	¥150
B0682	SK4x8 セットスクリュー	¥150
B0712	SN2.6 ナイロンナット(10pcs.)	¥300
B0716	アルミフランジナット 4mm (5pcs.)	¥400
B07201	OWS3 スプリングワッシャー (10pcs.)	¥150
B0723	OW3x8x0.5 ワッシャー	¥100
B0725	OW2.5X6X0.5 ワッシャー	¥200
B0726	OE-5 E-リング	¥200
B0727	OE-7 E-リング	¥200
B0730	SiG 3x8 B/H スクリュー	¥200
B0731	SiG 3x10 B/H スクリュー	¥200
B0732	SiG 3x12 B/H スクリュー	¥200
B0734	SiG 3x16 B/H スクリュー	¥200
B0735	SiG 3x18 B/H スクリュー	¥200
B0736	SiG 3x6 B/H スクリュー	¥200
B0739	SiG 3x4 B/H スクリュー	¥350
B0740	SJG 3x8 F/H スクリュー	¥200
B0741	SJG 3x10 F/H スクリュー	¥200
B0742	SJG 3x6 F/H スクリュー	¥200
B0743	SJG 3x12 F/H スクリュー	¥200
B0746	SJG 4x8 F/H スクリュー	¥200
B0753	SJG 3x5 F/H スクリュー	¥250
B0754	SJG 2x6 F/H スクリュー	¥250
B0755	SJG 2.5x8 F/H スクリュー	¥250
B0757	SJG 2x10 F/H スクリュー(8pcs.)	¥250
B0758	SJG 2x16 F/H スクリュー(8pcs.)	¥250
B0761	SFG 3x6 BF/H スクリュー	¥300
B0762	SFG 3x8 BF/H スクリュー	¥300

B0730T	SiG 3x8T	B/H チタンスクリュー	¥340
B07303T	SiG 3x5T	B/H チタンスクリュー	¥390
B0731T	SiG 3x10T	B/H チタンスクリュー	¥360
B0732T	SiG 3x12T	B/H チタンスクリュー	¥390
B0734T	SiG 3x16T	B/H チタンスクリュー	¥460
B0735T	SiG 3x18T	B/H チタンスクリュー	¥490
B0736T	SiG 3x6T	B/H チタンスクリュー	¥320
B0740T	SJG 3x8T	F/H チタンスクリュー	¥320
B0741T	SJG 3x10T	F/H チタンスクリュー	¥330
B0742T	SJG 3x6T	F/H チタンスクリュー	¥310
B0743T	SJG 3x12T	F/H チタンスクリュー	¥360
B0746T	SJG 4x8T	F/H チタンスクリュー (4pcs.)	¥360

P0402 OPT

P0403 OPT

P0402	12ロゴステッカー	¥450
P0403	12ロゴステッカー(メタリック)	¥600

株式会社 無限精機 〒274-0817 千葉県船橋市高根町1395
MUGEN SEIKI CO.,LTD.
1395 Takane-Cho, Funabashi, Chiba 274-0817, Japan

表示価格には消費税が含まれていません。