1/8th Scale Electric 4WD Buggy MBX-7 ECO Parts List (E2010)

1/8スケール MBX-7 ECO パーツリスト (E2010)

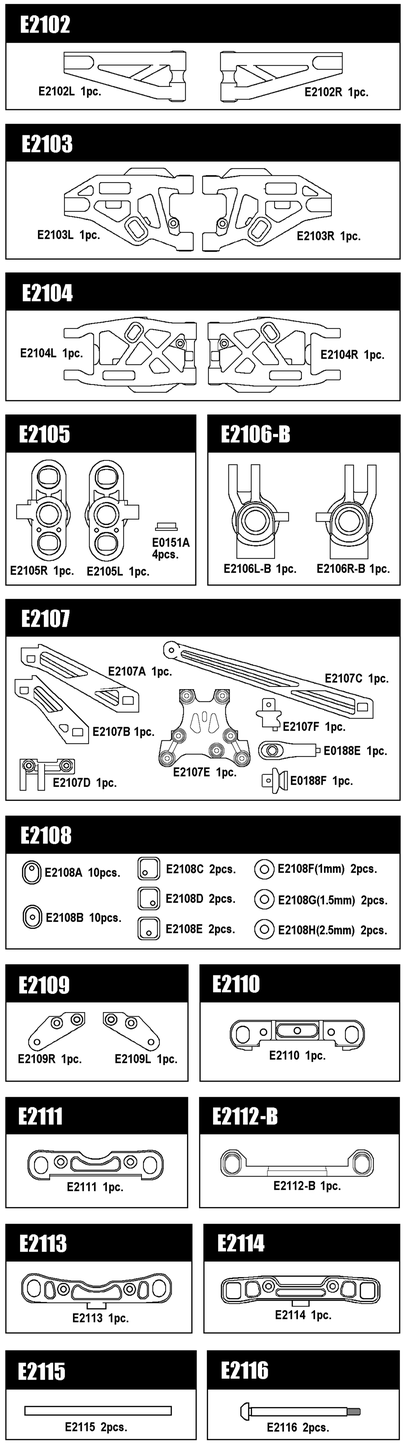

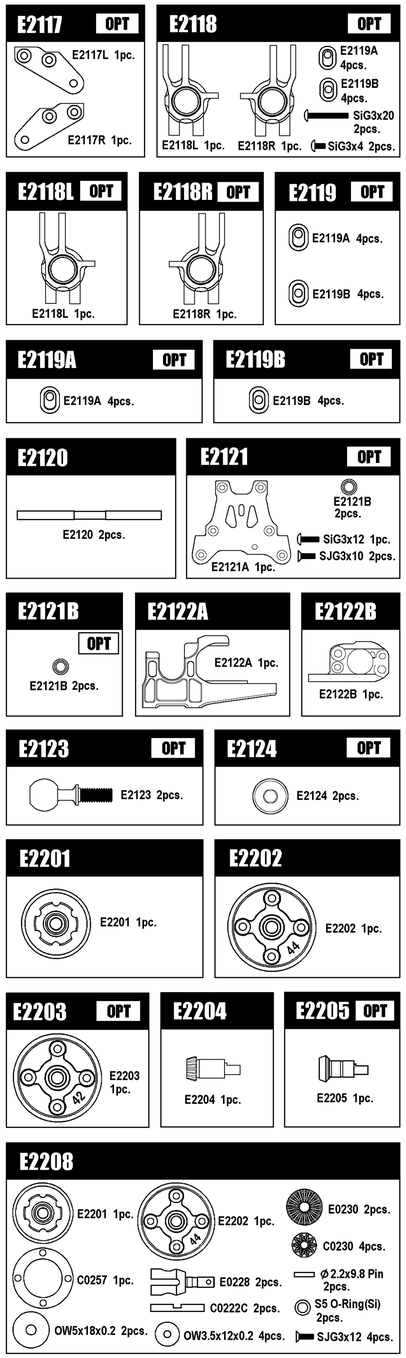

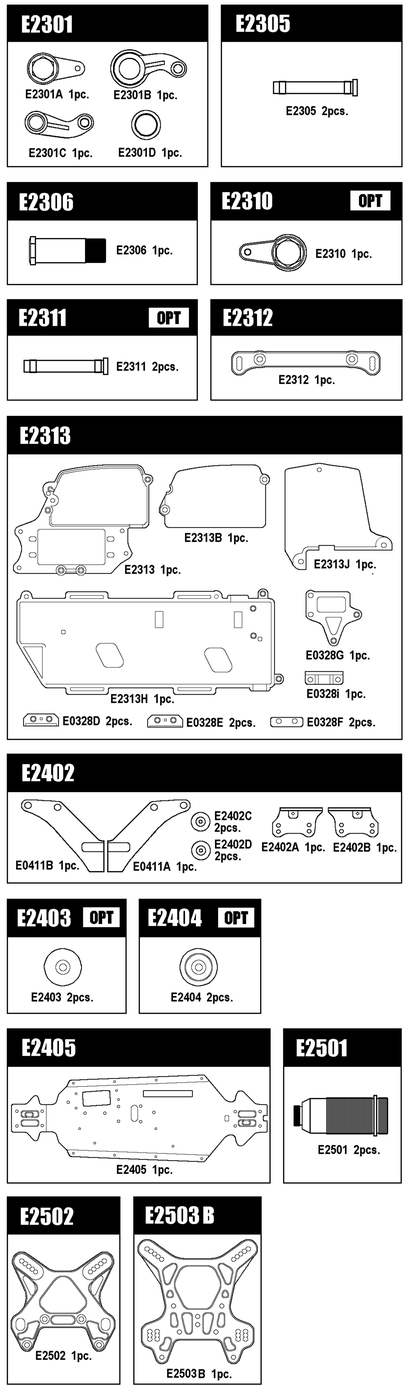

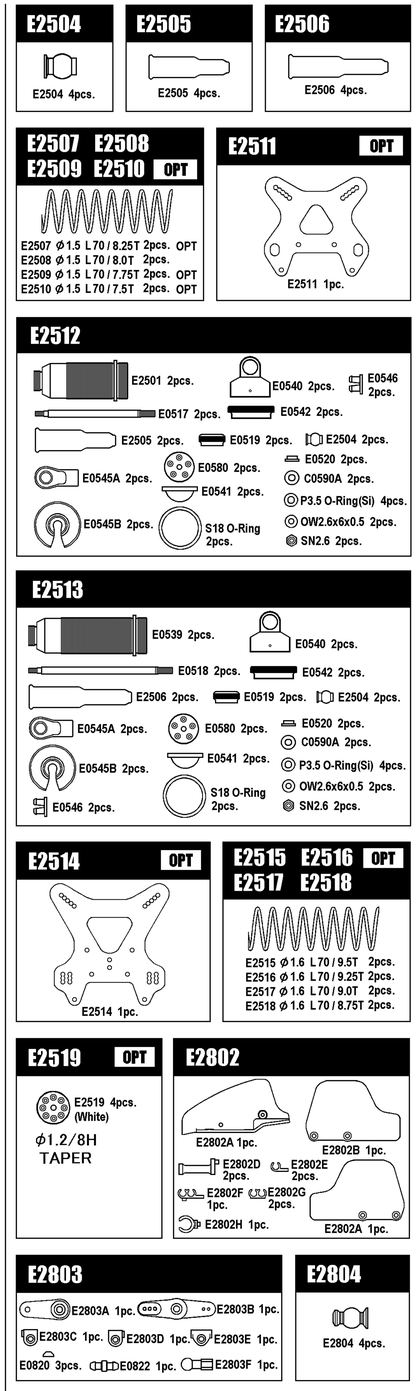

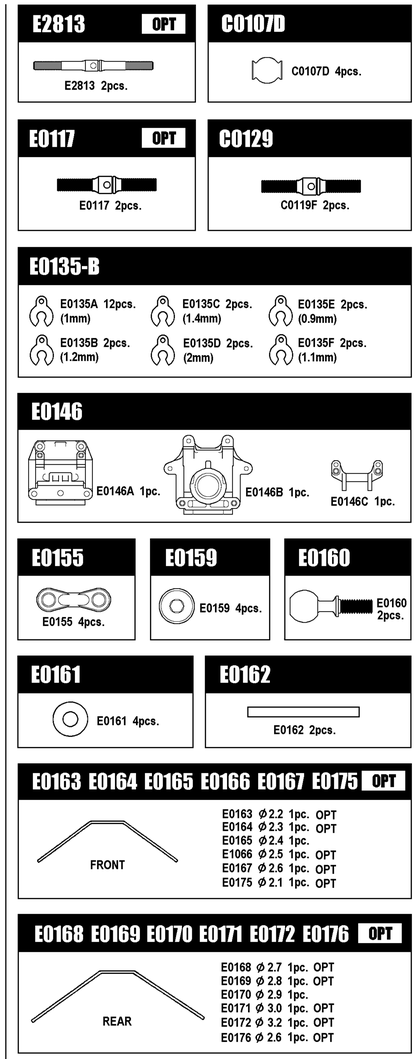

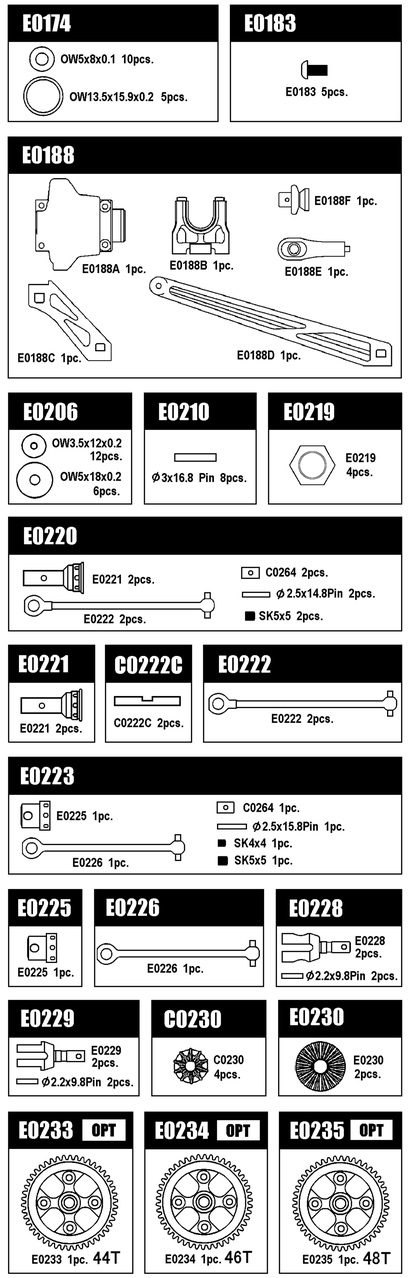

E2102	フロントアッパーアーム	¥600
E2103	フロントロワーアーム	¥700
E2104	リヤロワーアーム	¥800
E2105	フロントアップライト	¥650
E2106-B	リヤアップライト	¥550
E2107	テンションロッド	¥700
E2108	ブッシュセット	¥600
E2109	フロントアップライトアーム	¥900
E2110	フロントロワーアームマウント F	¥1,900
E2111	フロントロワーアームマウント R	¥1,900
E2112-B	フロントアッパーアームマウント	¥2,000
E2113	リヤロワーアームマウント F	¥2,200
E2114	リヤロワーアームマウント R	¥2,600
E2115	フロントロワーアームシャフト	¥350
E2116	リヤロワーアームシャフト S	¥1,100
E2117	フロントアップライトアーム CFRP	¥1,000
E2118	アルミリヤアップライトセット	¥8,000
E2118L	アルミリヤアップライト L	¥3,000
E2118R	アルミリヤアップライト R	¥3,000
E2119	リヤアップライトブッシュ	¥3,000
E2119A	リヤアップライトブッシュ A	¥1,550
E2119B	リヤアップライトブッシュ B	¥1,550
E2120	リヤロワーアームシャフト L	¥400
E2121	フロントアッパープレート CFRP	¥1,300
E2121B	サーボセーバースペーサー(E2121用)	¥280
E2122A	モーターマウント A	¥3,300
E2122B	モーターマウント B	¥1,600
E2123	キングピンボール(スチール)	¥1,200
E2124	アジャストナット (スチール)	¥500
E2201	デフケース	¥400
E2202	コニカルギヤ44T	¥3,300
E2203	コニカルギヤ42T	¥3,300
E2204	ベベルギヤ13T	¥900
E2205	ベベルギヤ12T	¥900
E2208	F/Rデフギヤセット	¥5,000

E2301	サーボセーバー	¥400
E2305	サーボセーバーシャフト	¥700
E2306	サーボセーバーパイプ	¥650
E2310	アルミサーボセーバーアーム	¥1,200
E2311	アルミサーボセーバーシャフト	¥850
E2312	ステアリングプレート	¥900
E2313	ラジオプレート	¥1,000
E2402	ウイングステイ	¥550
E2403	アルミウイングワッシャーA	¥700
E2404	アルミウイングワッシャーB	¥700
E2405	シャーシ	¥9,800
E2501	フロントダンパーケース S	¥2,400
E2502	フロントダンパーステイ	¥3,500
E2503B	リヤダンパーステイ	¥3,500
E2504	ダンパーエンドボール	¥550
E2505	ダンパーブーツ S	¥500
E2506	ダンパーブーツ L	¥500
E2507	フロントダンパースプリングφ1.5 L70/8.25T	¥800
E2508	フロントダンパースプリングφ1.5 L70/8.0T	¥800
E2509	フロントダンパースプリングφ1.5 L70/7.75T	¥800
E2510	フロントダンパースプリングφ1.5 L70/7.5T	¥800
E2511	フロントダンパーステー CFRP	¥2,800
E2512	フロントダンパーセット	¥5,400
E2513	リヤダンパーセット	¥5,600
E2514	リヤダンパーステー CFRP	¥3,400
E2515	フロントダンパースプリングφ1.6 L70/9.5T	¥800
E2516	フロントダンパースプリングφ1.6 L70/9.25T	¥800
E2517	フロントダンパースプリングφ1.6 L70/9.0T	¥800
E2518	フロントダンパースプリングφ1.6 L70/8.75T	¥800
E2519	ダンパーピストン(φ1.2/8H TAPER)	¥800
E2802	フューエルガード	¥600
E2803	サーボホーン	¥350
E2804	ピボットボール	¥600
E2813	チタンステアリングロッド 52	¥2,700
C0107D	ピボットボール φ7mm	¥300
E0117	チタンリヤアッパーアーム	¥2,600
C0129	フロントアッパーアームロッド	¥1,100
E0135-B	サスアームスペーサー	¥300
E0146	ギヤボックス	¥850
E0155	アンチロールバーリンク	¥300
E0159	アジャストナット	¥700
E0160	フロントワーキングピンボール	¥1,400
E0161	フロントトラックワイドアジャストスペーサー	¥300
E0162	フロントアッパーアームシャフト	¥300
E0163	フロントアンチロールバー φ2.2mm	¥400
E0164	フロントアンチロールバー φ2.3mm	¥400
E0165	フロントアンチロールバー φ2.4mm	¥400
E0166	フロントアンチロールバー φ2.5mm	¥400
E0167	フロントアンチロールバー φ2.6mm	¥400
E0168	リヤアンチロールバー φ2.7mm	¥450
E0169	リヤアンチロールバー φ2.8mm	¥450
E0170	リヤアンチロールバー φ2.9mm	¥450
E0171	リヤアンチロールバー φ3.0mm	¥450
E0172	リヤアンチロールバー φ3.2mm	¥450
E0174	ワッシャーセット	¥450
E0175	フロントアンチロールバー φ2.1mm	¥400
E0176	リヤアンチロールバー φ2.6mm	¥450
E0183	リバウンドストップ ADJ.スクリュー	¥250
E0188	テンションロッド	¥600
E0206	デフワッシャーセット	¥350
E0210	ピン φ3x16.8 (8pcs.)	¥200
E0219	セルフロックホイールナット	¥900
E0220	F/Rユニバーサルジョイントセット	¥4,800
E0221	F/Rアクスルシャフト	¥2,000
C0222C	デフシャフト	¥250
E0222	F/Rドライブシャフト	¥2,800
E0223	センターユニバーサルジョイント(78.5)セット	¥2,300
E0225	ジョイントカップ	¥900
E0226	センタードライブシャフト(78.5)	¥1,400
E0228	F/Rカップジョイント	¥900
E0229	センターカップジョイント	¥850
C0230	デフギヤ 10T	¥350
E0230	デフギヤ 18T	¥400
E0233	スパーギヤ 44T	¥3,300
E0234	スパーギヤ 46T	¥3,400
E0235	スパーギヤ 48T	¥3,400

1/8th Scale Electric 4WD Buggy MBX-7 ECO Parts List (E2010)

1/8スケール MBX-7 ECO パーツリスト (E2010)

E0236
E0236 2pcs.

E0237
φ2.2x9.8Pin 10pcs.

E0238
φ2.5x14.8Pin 10pcs.

E0239
E0239 2pcs.

E0240 OPT
E0240 2pcs.

E0241 OPT
E0241 2pcs.

E0242 OPT
E0242 2pcs.

E0243 OPT
E0243 2pcs.

E0254
E0254 1pc.

C0256
C0256 1pc.

C0257
C0257 10pcs.

E0255 OPT
E0255 (44T) 1pc.

E0256
E0256 (46T) 1pc.

E0257
S5 O-Ring (Si) White 10pcs.

E0259
E0254 1pc.
E0225 1pc. C0264 1pc. SK4x4 1pc. SK5x5 1pc.
φ2.5x15.8Pin 1pc.

C0264
C0264 2pcs.
SK4x4 2pcs.

C0265
φ2.5x15.8Pin 6pcs.

C0270
φ3x12.8pin 10pcs.

C0271
φ3x13.8Pin 10pcs.

E0315
E0315 1pc.

E0322
E0322 1pc.

E0405
E0405A 2pcs.

E0410
E0410 1pc.

E0412
E0412R 1pc.
E0412A 1pc.
E0412L 1pc.

B0431
B0431 4pcs.

H0513
D0513 2pcs.
S12 O-Ring 2pcs.

E0517
E0517 2pcs.

E0518
E0518 2pcs.

E0519
E0519 2pcs.

E0520
E0520 4pcs.
P3.5 O-Ring(Si) 8pcs.
C0590A 4pcs.

C0529A
C0529A 4pcs.

E0539
E0539 2pcs.

E0540
E0540 2pcs.

E0541
E0541 4pcs.

E0542
E0542 2pcs.
S18 O-Ring 2pcs.

E0543 OPT
E0543 4pcs. (White)

E0544 OPT
E0544 4pcs. (Black)

E0545
E0545A 4pcs.
E0545B 4pcs.

E0546
E0546 4pcs.

E0548
E0548 4pcs.

E0554 E0555 E0556 E0561 E0562 E0563 OPT E0568 E0569
E0554 φ1.6 L86 / 10.5T 2pcs.
E0555 φ1.6 L86 / 10.25T 2pcs.
E0556 φ1.6 L86 / 10.0T 2pcs.
E0561 φ1.6 L86 / 11.25T 2pcs.
E0562 φ1.6 L86 / 11.0T 2pcs.
E0563 φ1.6 L86 / 10.75T 2pcs.
E0568 φ1.6 L86 / 9.75T 2pcs.
E0569 φ1.6 L86 / 9.5T 2pcs.

E0570
S-18 O-Ring 10pcs.

E0575 E0576 E0577 E0578 E0582 OPT
E0575 φ1.5 L86 / 8.5T 2pcs.
E0576 φ1.5 L86 / 8.25T 2pcs. OPT
E0577 φ1.5 L86 / 8.0T 2pcs. OPT
E0578 φ1.5 L86 / 7.75T 2pcs. OPT
E0582 φ1.5 L86 / 8.75T 2pcs. OPT

E0580
E0580 4pcs. (White)
φ1.35/5H TAPER

C0601
C0601 2pcs. (8x16x5)

C0601/1
C0601 10pcs. (8x16x5)

E0601
E0601 2pcs. (15x21x4)

E0601/1
E0601 10pcs. (15x21x4)

C0605
C0605 2pcs. (6x10x3)

E0711 OPT
1pc.
SK4x4 1pc. 12T

E0712 OPT
1pc.
SK4x4 1pc. 13T

E0713
1pc.
SK4x4 1pc. 14T

E0714 OPT
1pc.
SK4x4 1pc. 15T

E0715 OPT
1pc.
SK4x4 1pc. 16T

E0716 OPT
1pc.
SK4x4 1pc. 17T

C0801H
C0801H 2pcs.

E0803
E0803 2pcs.

D0806
D0806B 2pcs.

E0806
E0806A 1pc.

D0807
D0807 8pcs.

E0808 OPT
E0808 1pc.

E0811-B
E0804 2pcs.
E0811-B 2pcs.

E0814
E0814A 2pcs.
E0814B 2pcs.

E0829
E0829 4pcs.

E0837
E0837 2pcs.

E0838
E0838 2pcs.

H0855
C0111C 10pcs.

H0867
H0867 4pcs. (Silver)

E1024 E1025 OPT
E1024 WHITE 4pcs.
E1025 YELLOW 4pcs.

E1038 E1039 E1040
E1038 WHITE 1pc. OPT
E1039 YELLOW 1pc. OPT
E1040 BLACK 1pc.

E1045
E1045 0.8mm

E1046

E1047

OTHER PARTS

B0301	ロックファームリキッド	¥1,000
B0310	スーパーシリコン #100	¥500
B0311	スーパーシリコン #150	¥500
B0312	スーパーシリコン #200	¥500
B0313	スーパーシリコン #250	¥500
B0314	スーパーシリコン #300	¥500
B0315	スーパーシリコン #350	¥500
B0316	スーパーシリコン #400	¥500
B0317	デフ用シリコン #10000	¥600
B0318	デフ用シリコン #30000	¥600
B0319	デフ用シリコン #50000	¥600
B0320	デフ用シリコン #100000	¥800
B0321	デフ用シリコン #3000	¥600
B0322	デフ用シリコン #5000	¥600
B0323	デフ用シリコン #7000	¥600
B0324	デフ用シリコン #1000	¥600
B0325	スーパーシリコン #500	¥600
B0326	スーパーシリコン #600	¥600
B0327	スーパーシリコン #700	¥600
B0328	スーパーシリコン #800	¥600
B0330	スーパージョイントグリス	¥600
B0332	スーパーシリコン #450	¥600
B0333	スーパーシリコン #550	¥600
B0334	デフ用シリコン #2000	¥600
B0335	デフ用シリコン #4000	¥600
B0337	デフ用シリコン #15000	¥650
B0338	デフ用シリコン #20000	¥650
B0339	プレミアムグリス	¥1,200
B0348	スーパーシリコン #650	¥650
B0406	両面テープ	¥200
B0407	皿ワッシャー 3mm	¥500
B0428	ベルクロテープ	¥200
B0429	アルミサーボホーンセット	¥1,000
B0430	サーボホーンパーツ	¥200
B0508	コンビネーションレンチ	¥800
B0510	キャンバーゲージ	¥980
B0523	1.5mm Hex. レンチ	¥1,300
B0524	2.0mm Hex. レンチ	¥1,300
B0525	2.5mm Hex. レンチ	¥1,300
B0526	3.0mm Hex. レンチ	¥1,400
B0527	2.0mm Ball-Hex. レンチ	¥1,300
B0528	2.5mm Ball-Hex. レンチ	¥1,300
B0529	プロスペックツール	¥14,000
B0523/1	1.5mm Hex. レンチチップ	¥600
B0524/1	2.0mm Hex. レンチチップ	¥600
B0525/1	2.5mm Hex. レンチチップ	¥600
B0526/1	3.0mm Hex. レンチチップ	¥750
B0527/1	2.0mm Ball-Hex. レンチチップ	¥800
B0528/1	2.5mm Ball-Hex. レンチチップ	¥800
B0530	2.0mm Hex.レンチチップ(電動ドライバー用)	¥800
B0531	2.5mm Hex.レンチチップ(電動ドライバー用)	¥850
B0533	カーブシザー	¥700
B0534	ハイトゲージ R	¥1,900
B0535	ボックスレンチ 5.5mm	¥1,300
B0537	ボックスレンチ 5.5mm	¥1,300
B0538	プロスペックHex.レンチセット	¥7,400
B0541	ピンリプレイスメントツール	¥4,200
B0541D	B0541用スペアーパーツ	¥600

B0660	SG3x10 CAP SCREW	¥150
B06601	SG3x25 CAP SCREW	¥300
B0670	SK3x3 SET SCREW	¥150
B0671	SK3x5 SET SCREW	¥150
B0680	SK4x4 SET SCREW	¥150
B0690	SK5x5 SET SCREW	¥150
B0712	SN2.6 NYLON NUT	¥300
B0713	SN3 NYLON NUT	¥150
B0714	SN4 NYLON NUT	¥150
B0725	OW2.5x6x0.5 WASHER	¥200
B0730	SiG3x8 B/H SCREW	¥200
B0731	SiG3x10 B/H SCREW	¥200
B0732	SiG3x12 B/H SCREW	¥200
B0734	SiG3x16 B/H SCREW	¥200
B0735	SiG3x18 B/H SCREW	¥200
B0736	SiG3x6 B/H SCREW	¥200
B0737	SiG3x20 B/H SCREW	¥200
B07301	SiG3x23 B/H SCREW	¥250
B07303	SiG4x10 B/H SCREW	¥300
B07304	SiG2.5x8 B/H SCREW	¥250
B0740	SJG3x8 F/H SCREW	¥200
B0741	SJG3x10 F/H SCREW	¥200
B0743	SJG3x12 F/H SCREW	¥200
B0746	SJG4x8 F/H SCREW	¥200
B0747	SJG4x10 F/H SCREW	¥200
B0748	SJG4x15 F/H SCREW	¥250
B0750	SJG4x12 F/H SCREW	¥250
B0751	SJG3x32 F/H SCREW	¥300
B0752	SJG3x16 F/H SCREW	¥200
B0754	SJG2x6 F/H SCREW	¥250
B0756	SJG3x14 F/H SCREW	¥200
B0730T	SiG3x8 B/H TITANIUM SCREW	¥340
B0731T	SiG3x10 B/H TITANIUM SCREW	¥360
B0732T	SiG3x12 B/H TITANIUM SCREW	¥390
B0734T	SiG3x16 B/H TITANIUM SCREW	¥460
B0735T	SiG3x18 B/H TITANIUM SCREW	¥490
B0736T	SiG3x6 B/H TITANIUM SCREW	¥320
B07301T	SiG3x23 B/H TITANIUM SCREW	¥570
B0737T	SiG3x20 B/H TITANIUM SCREW	¥530
B0740T	SJG3x8 F/H TITANIUM SCREW	¥320
B0741T	SJG3x10 F/H TITANIUM SCREW	¥330
B0743T	SJG3x12 F/H TITANIUM SCREW	¥360
B0746T	SJG4x8 F/H TITANIUM SCREW	¥360
B0747T	SJG4x10 F/H TITANIUM SCREW	¥700
B0748T	SJG4x15 F/H TITANIUM SCREW	¥800
B0750T	SJG4x12 F/H TITANIUM SCREW	¥750
B0751T	SJG3x32 F/H TITANIUM SCREW	¥500
B0752T	SJG3x16 F/H TITANIUM SCREW	¥430
B0756T	SJG3x14 F/H TITANIUM SCREW	¥380

P0402 OPT

P0403 OPT

P0402	12ロゴステッカー	¥450
P0403	12ロゴステッカー(メタリック)	¥600

B0429
B0429 1pc.
B0430S 1pc.
B0430F 1pc.
B0430H 1pc.
B0430J 1pc.
B0430K 1pc.

B0430
B0430F 1pc.
B0430H 1pc.
B0430J 1pc.
B0430K 1pc.
B0430S 1pc.

B0541
B0541 1set
B0541D 1pc.
RW-14 1pc.

B0541 D
B0541D 1pc.

E0236	ジョイントブーツ	¥300
E0237	ジョイントピン(φ2.2x9.8)(E0228/E0229用)	¥300
E0238	ジョイントピン(φ2.5x14.8)(E0221/E0242用)	¥300
E0239	ホイールハブ	¥600
E0240	ワイドオフセットホイールハブ1mm	¥620
E0241	ワイドオフセットホイールハブ2mm	¥650
E0242	アルミF/Rアクスルシャフト	¥2,000
E0243	アルミジョイントカップ	¥1,800
E0254	センタードライブシャフト(110)	¥1,600
C0256	デフケース	¥400
C0257	デフ用ガスケット	¥350
E0255	プラスチックスパーギヤ 44T	¥450
E0256	プラスチックスパーギヤ 46T	¥450
E0257	S5 O-リング(シリコン)	¥300
E0259	センターユニバーサルジョイント(110)セット	¥2,500
C0264	ジョイントシャフト	¥300
C0265	ジョイントピン(E0225/E0243用)	¥200
C0270	ジョイントピン(E0226/E0254用)	¥200
C0271	ジョイントピン(E0222用)	¥200
E0315	サーボセイバースプリング	¥250
E0322	ラジオボックスグロメット	¥150
E0405	ウイングステーブレース	¥450
E0410	フロントバンパー	¥350
E0412	ストーンガード	¥800
B0431	3mmコーンワッシャー	¥300
H0513	スプリングアジャスター	¥900
E0517	フロントダンパーシャフト	¥750
E0518	リヤダンパーシャフト	¥850
E0519	オイルシールキャップ	¥400
E0520	オイルシールセット	¥700
C0529A	リンクボール	¥500
E0539	リヤダンパーケース	¥2,700
E0540	ダンパーキャップ	¥1,100
E0541	ダイアフラム	¥400
E0542	ダンパースプリングアジャスター	¥900
E0543	ダンパーピストン(φ1.35/5H)	¥600
E0544	ダンパーピストン(φ1.25/6H)	¥600
E0545	ダンパーエンド	¥450
E0546	ダンパーマウントピボットブッシュ	¥250
E0548	ダンパーマウントピボット	¥800
E0554	リヤダンパースプリングφ1.6 L86/10.5T	¥750
E0555	リヤダンパースプリングφ1.6 L86/10.25T	¥750
E0556	リヤダンパースプリングφ1.6 L86/10.0T	¥750
E0561	リヤダンパースプリング φ1.6 L86/11.25T	¥750
E0562	リヤダンパースプリングφ1.6 L86/11.0T	¥750
E0563	リヤダンパースプリングφ1.6 L86/10.75T	¥750
E0568	リヤダンパースプリングφ1.6 L86/9.75T	¥750
E0569	リヤダンパースプリングφ1.6 L86/9.5T	¥750
E0570	S-18 O-リング10pcs.	¥300
E0575	リヤダンパースプリング φ1.5 L86/8.5T	¥800
E0576	リヤダンパースプリング φ1.5 L86/8.25T	¥800
E0577	リヤダンパースプリング φ1.5 L86/8.0T	¥800
E0578	リヤダンパースプリング φ1.5 L86/7.75T	¥800
E0580	ダンパーピストン(φ1.35/5Hテーパー)	¥700
E0582	リヤダンパースプリング φ1.5 L86/8.75T	¥800
C0601	ベアリング(8x16x5)	¥650
C0601/1	ベアリング(8x16x5) 10pcs. セット	¥1,400
C0605	ベアリング(6x10x3)	¥700
E0711	ピニオンギヤ 12T	¥600
E0712	ピニオンギヤ 13T	¥600
E0713	ピニオンギヤ 14T	¥650
E0714	ピニオンギヤ 15T	¥650
E0715	ピニオンギヤ 16T	¥700
E0716	ピニオンギヤ 17T	¥700
C0801H	ピボットブッシュ	¥200
E0803	フューエルタンクブッシュ	¥150
D0806	アンテナパイプ	¥200
E0806	ターンバックルロッド 35mm	¥350
D0807	ボディピン 15/21	¥200
E0808	チタンターンバックルロッド 35mm	¥500
E0811-B	リヤアッパーアームリンク(ロング)	¥300
E0814	ボールリンクφ7mm	¥250
E0829	アンチロールバーリンクボール	¥550
E0837	バッテリーストラップ	¥300
E0838	ステアリングロッド 52	¥600
H0855	ボールリンクφ6mm	¥300
H0867	ピボットボール	¥500
E1024	ホイール LD ホワイト (4pcs.)	¥1,300
E1025	ホイール LD イエロー (4pcs.)	¥1,300
E1038	ウイングホワイト	¥800
E1039	ウイングイエロー	¥800
E1040	ウイングブラック	¥800
E1045	ボディ MBX-7 ECO(0.8mm)	¥2,700
E1046	MBX-7 ECO 取扱説明書	¥500
E1047	MBX-7 ECO デカール	¥400

株式会社 無限精機 〒274-0817 千葉県船橋市高根町1395
MUGEN SEIKI CO.,LTD.
1395 Takane-Cho, Funabashi, Chiba 274-0817, Japan

表示価格には消費税が含まれていません。